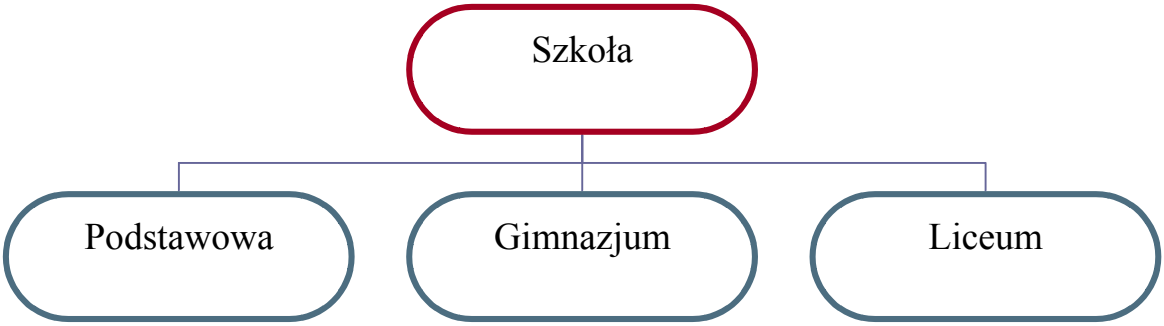
Szkoła
Podstawowa
Gimnazjum
Liceum

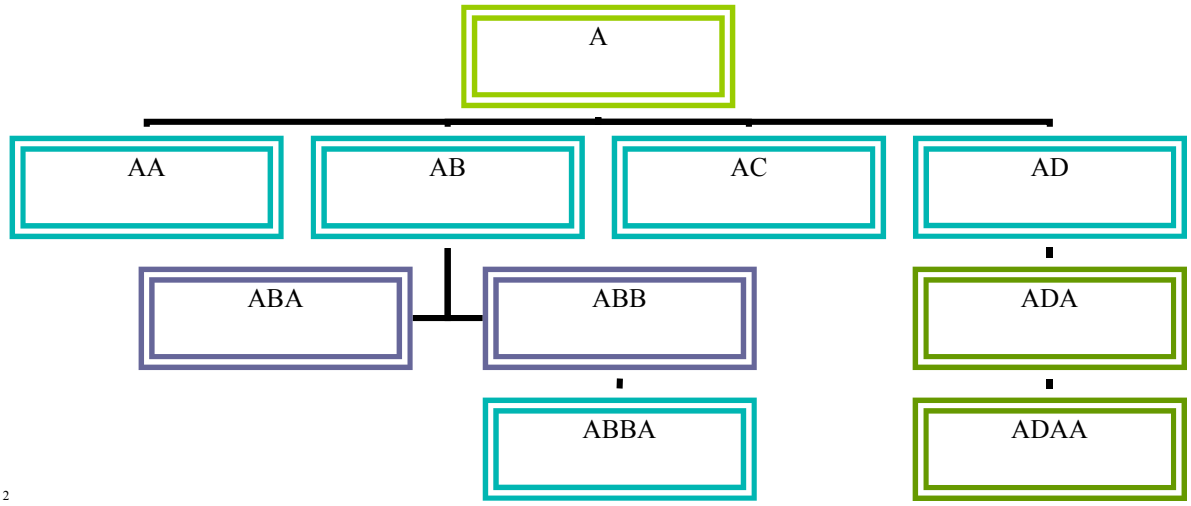
A
AA
AB
AC
AD
ABA
ABB
ADA
ABBA
ADAA

2

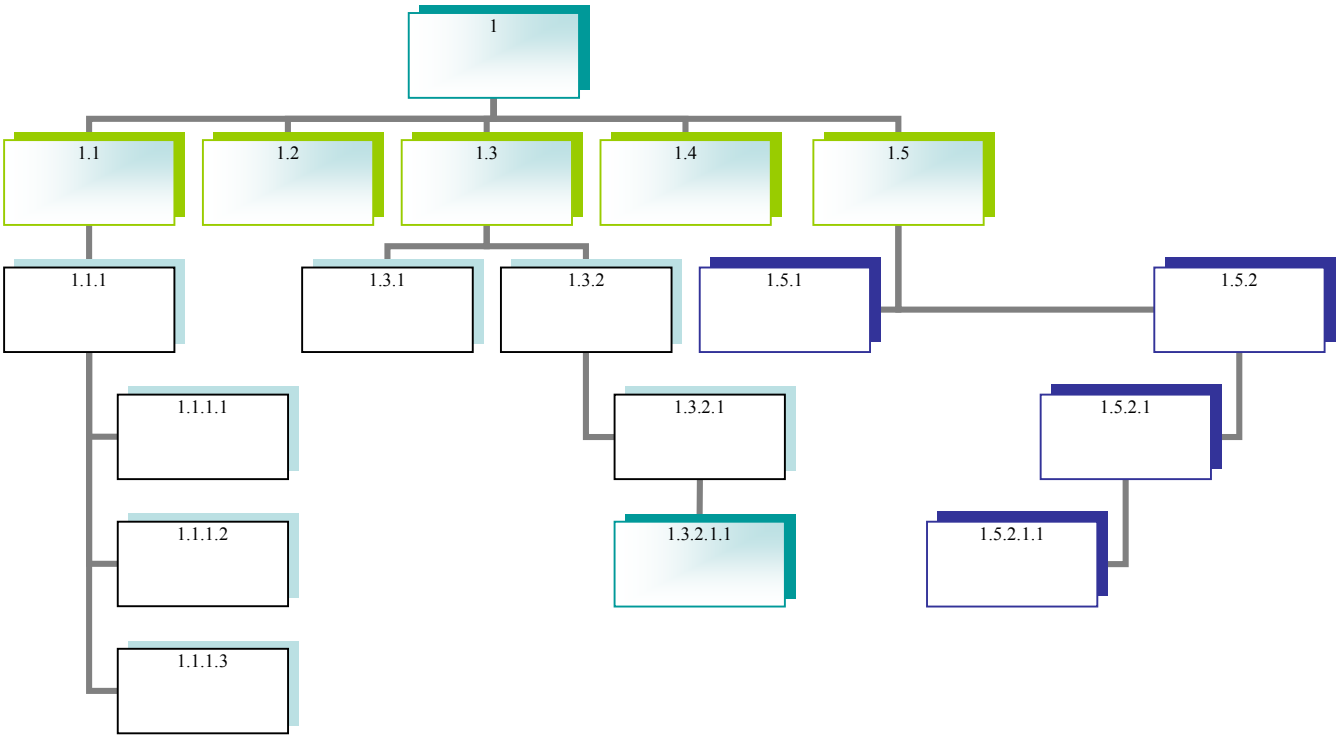
1
1.1
1.2
1.3
1.4
1.5
1.1.1
1.3.1
1.3.2
1.5.1
1.5.2
1.1.1.1
1.3.2.1
1.5.2.1
1.1.1.2
1.3.2.1.1
1.5.2.1.1
1.1.1.3